Montážní návod

Houpačka Hollywood Descanso

DŮLEŽITÉ: USCHOVEJTE PRO POZDĚJŠÍ POUŽITÍ. POZORNĚ SI PŘEČTĚTE!

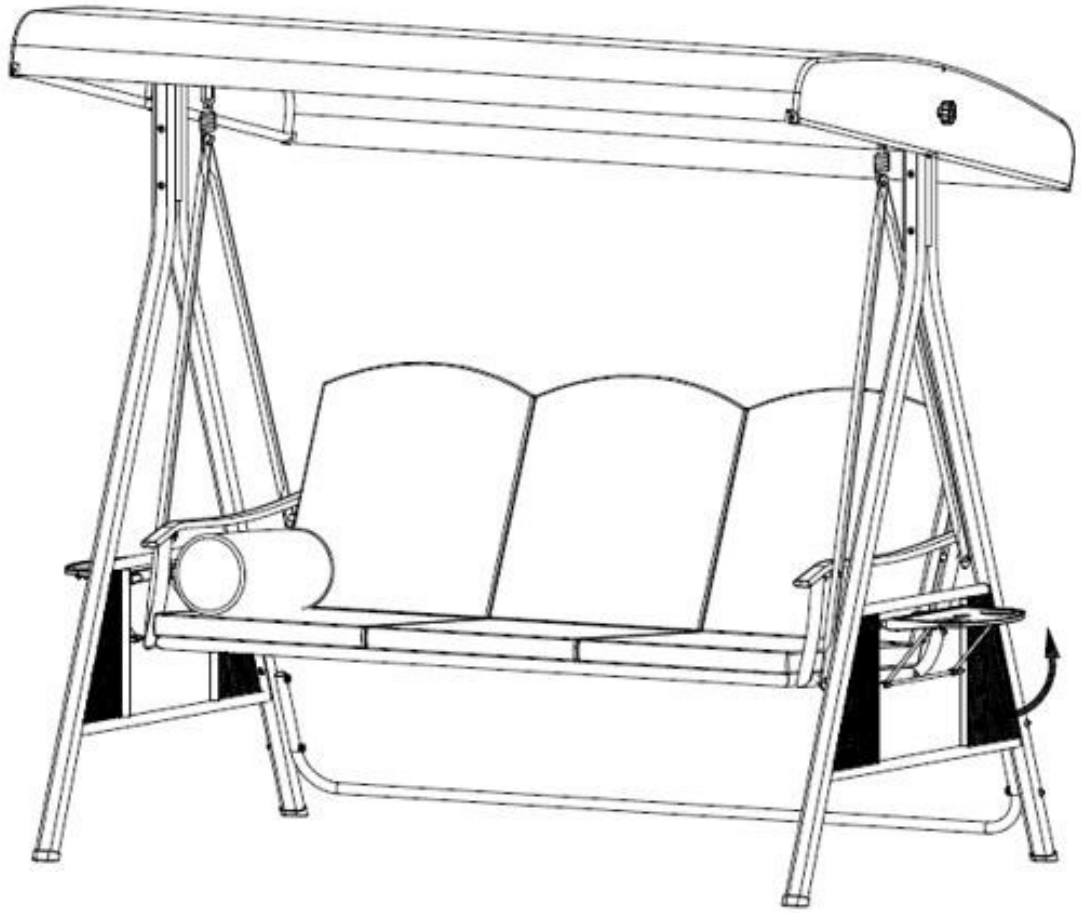

Obsah

Vysvětlení symbolů 3

UPOZORNĚNÍ……..3

INFO… 3

Bezpečnostní pokyny bezpečnosti… 4

Obsah dodávky.....5

Přehled… 7

Montáž… 8

Záruka….....14

Vysvětlení symbolů



UPOZORNĚNÍ

Symbol varování upozorňuje na nebezpečí, které může vést k nehodám nebo škodám. Před provedením příslušného montážního kroku si přečtěte příslušnou poznámku vedle symbolu.



INFO

Symbol Info vám poskytuje důležité informace a upozorňuje na problémy, které mohou nastat během montáže. Před provedením příslušného montážního kroku je prosím vezměte v úvahu, abyste porozuměli problémům a mohli jim předejít.

Obecné

Montážní návod je dodáván spolu s houpačkou Descanso: obsahuje důležité informace o montáži a používání. Před uvedením houpacího křesla do provozu si pečlivě přečtěte montážní pokyny, zejména bezpečnostní pokyny, a pečlivě je uschovejte. Používejte výrobek pouze v souladu s těmito pokyny, abyste předešli riziku úrazu nebo náhodného poškození. Pokud výrobek předáte třetím osobám, předávejte jim také tyto montážní pokyny.

Správné použití

Výrobek je určen výhradně pro soukromé použití a není vhodný pro komerční použití. Houpačku používejte pouze v souladu s tímto návodem k montáži. Jakékoli jiné použití je považováno za nesprávné a může vést k poškození majetku nebo
. Výrobce nenese žádnou odpovědnost za škody vzniklé v důsledku nesprávného nebo neoprávněného použití.

Bezpečnostní pokyny

Dodržujte bezpečnostní pokyny a montážní návod, abyste předešli riziku zranění nebo poškození výrobku.



Nebezpečí pro děti

- Držte děti mimo dosah obalových materiálů. Hrozí zejména nebezpečí udušení!
- Nebezpečí převrácení! Houpací síť není dětská hračka, houpačka ani sportovní zařízení. Děti je třeba hlídat, protože při prudkém houpání se houpací síť může odrazit nebo převrátit.



Nebezpečí zranění

- Pro bezpečnou a snadnou montáž sestavujte výrobek alespoň ve dvou osobách.
- Některé díly mohou mít ostré hrany. S díly zacházejte opatrně a při montáži noste rukavice, ochranné brýle a dlouhé rukávy.
- Před každým použitím zkontrolujte stav houpačky.
- V případě poškození se houpačka nesmí dále používat. Poškozené díly je nutné opravit nebo vyměnit za originální náhradní díly.
- Na výrobku neprovádějte žádné úpravy.
- Houpací síť umístěte na pevný, rovný a neklouzavý povrch. Ujistěte se, že se nehýbe a neklouže. Vyhněte se nevhodným místům, jako jsou kluzké terasy.
- Zajistěte dostatek prostoru pro montáž a instalaci houpačky.
- **Upozorňujeme, že společnost Home Deluxe GmbH nehradí žádné náklady na montáž nebo práci, jako jsou náklady na elektrikáře nebo podobné náklady na odborníky.**



Riziko poškození

- Je nutné dodržovat dostatečnou bezpečnostní vzdálenost od otevřeného ohně, grilů a sálajícímu teplu. Dodržujte bezpečnostní pokyny pro tyto přístroje.
- Tento produkt musí být bezpodmínečně připevněn k podlaze pomocí vhodných opatření (betonové kotvy nejsou součástí dodávky).
- Tento výrobek nelze kombinovat s jinými altány. Dodržujte vzdálenost minimálně 3 metry od jiných altánů, budov, stromů a jiných konstrukcí.
- V případě nepříznivého počasí, například při silném dešti, sněžení nebo větru o rychlosti vyšší než 40 km/h, musí být houpačka demontována.
- Houpací síť musí být řádně zajištěna. Musíte dbát na to, aby nedošlo k žádnému poškození nebylo způsobeno osobám ani materiálu.
- Při sněžení se sníh může hromadit na střeše vaší houpačky a způsobit její zřícení. Je proto nezbytné sníh ze střechy odklízet.
- Před demontáží a zabalením se ujistěte, že je vaše houpačka zcela suchá. Tím zabráníte tvorbě plísní a hub.
- Nezabalte ani nevybalujte houpačku, pokud jsou teploty pod bodem mrazu. Mohlo by dojít k roztržení, zejména u textilních částí.

Obsah balení

Název	Obrázek	Množství
A		1
B1		2
B2		2
C		1
D	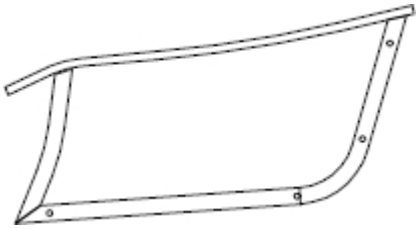	2
E		2
F		2
G	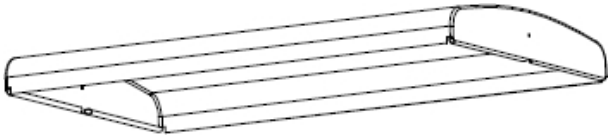	1
H	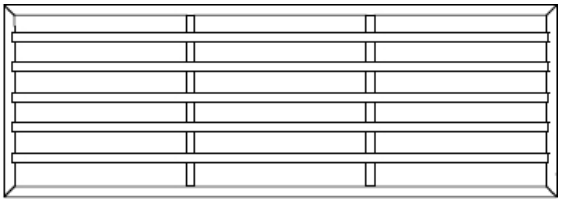	1
I	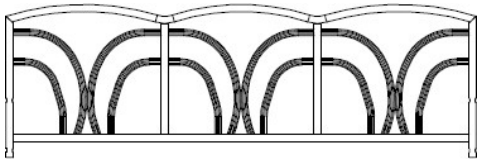	1
J1		2

J2		2
K	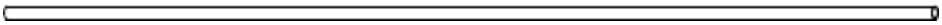	1
L	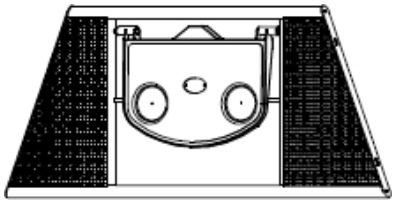	2
M		3
N		1
01	 M8*90	2
02	 M8*85	8
03	 M8*80	2
04	 M8*75	2
P1	 M6*85	4
P2	 M6*45	2

P3	 M6*40	8
P4	 M6*15	8
Q1	 M8	14
Q2	 M6	6
R1	 M8	14
R2	 M6	14
S1		10
S2		4
T	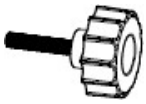	2
U	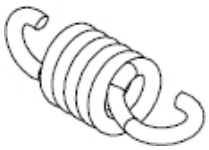	2
V	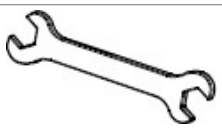	1
W		1

Montáž

①

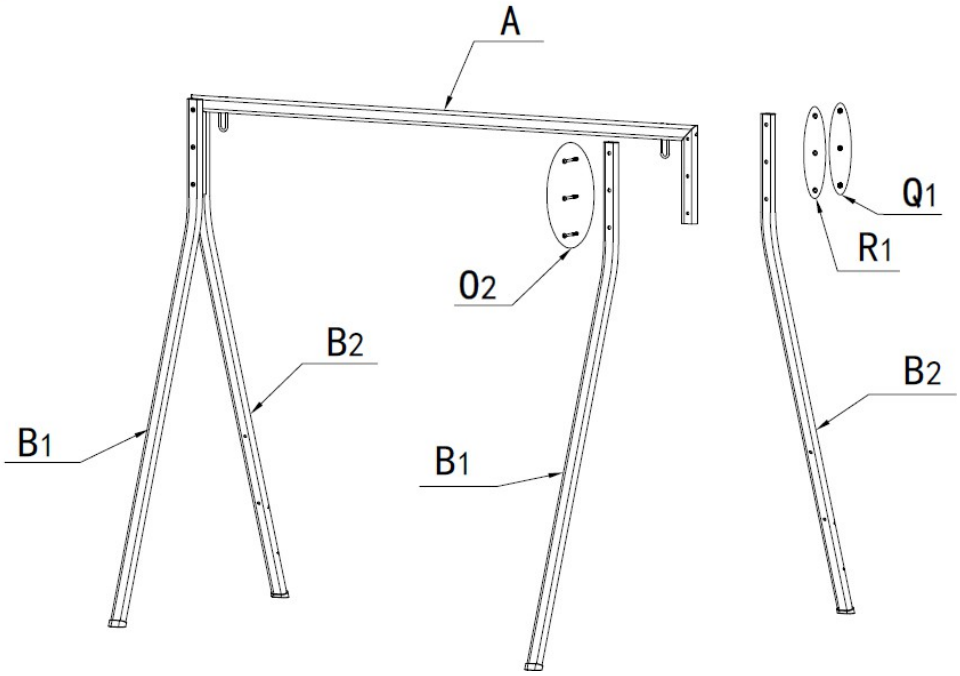

②

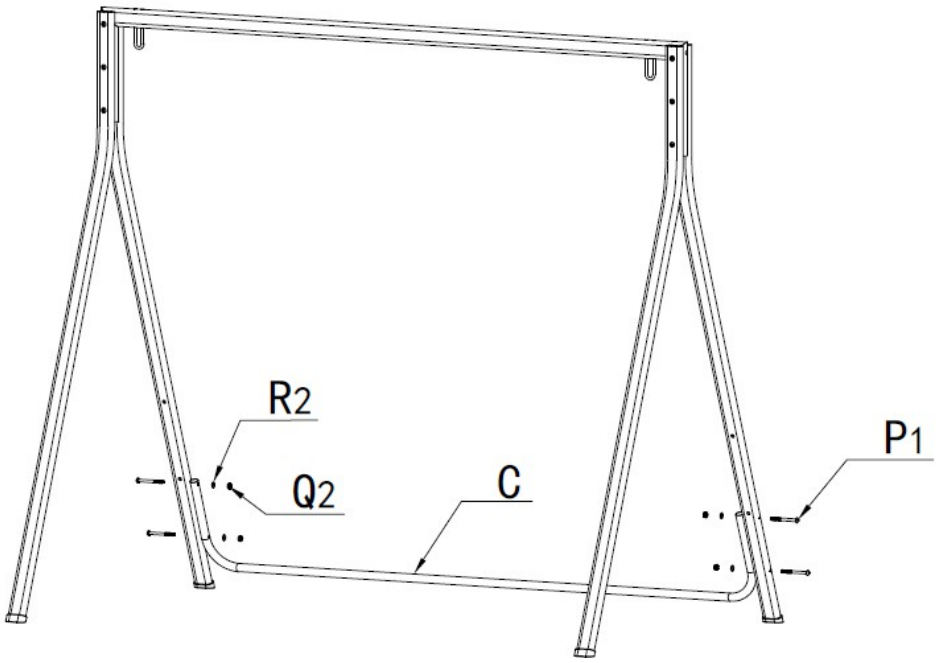

③

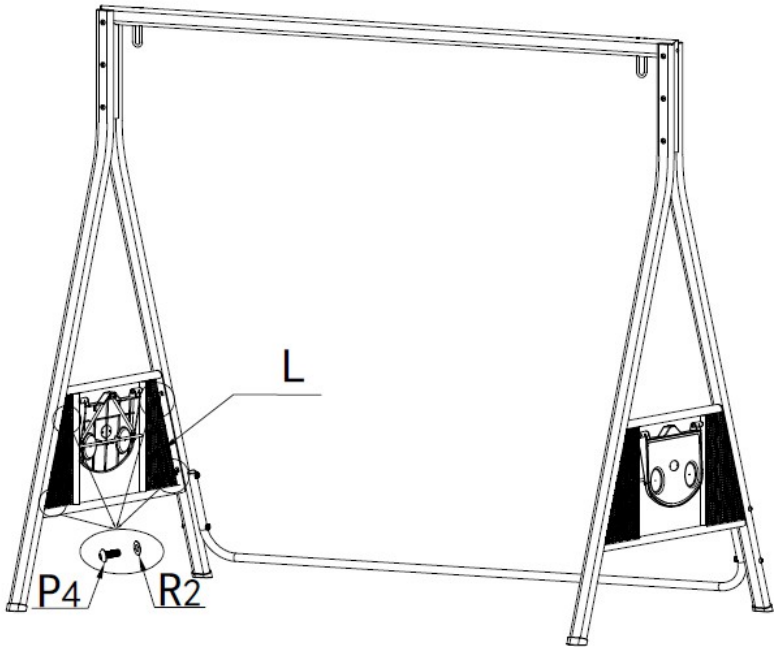

④

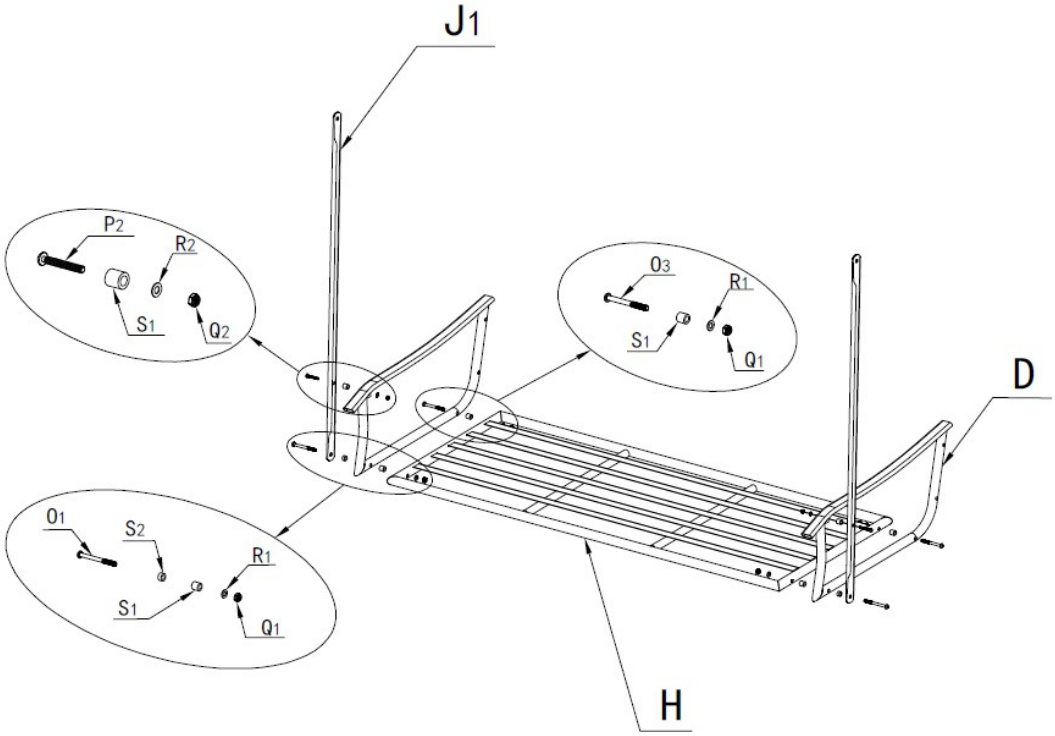

⑤

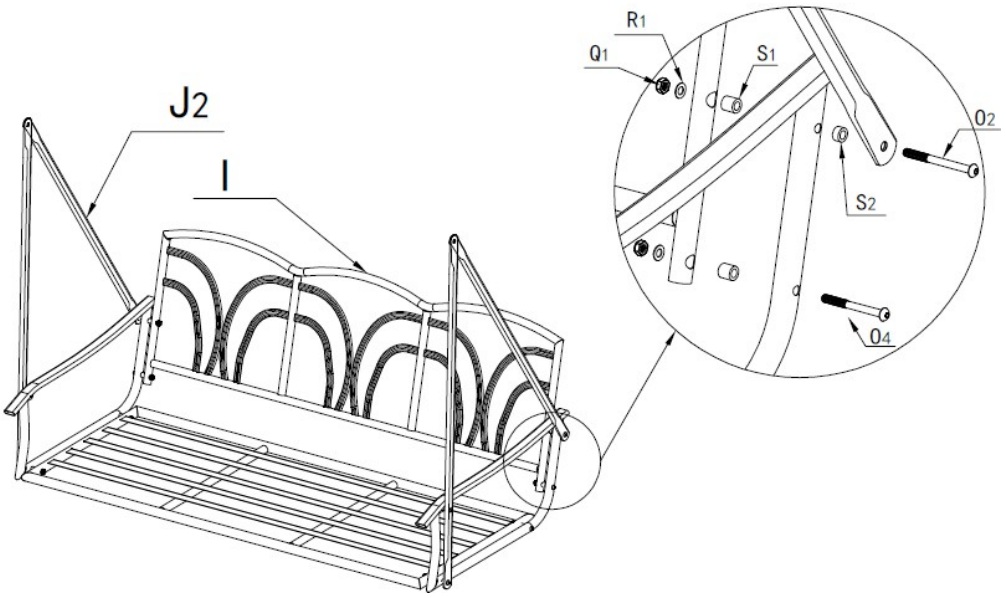

⑥

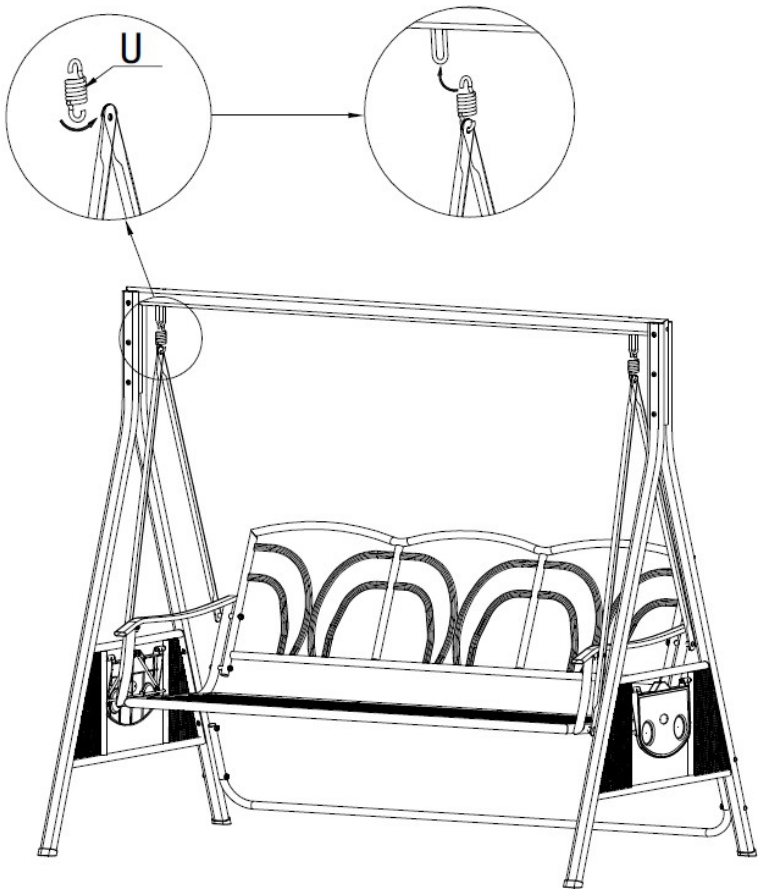

⑦

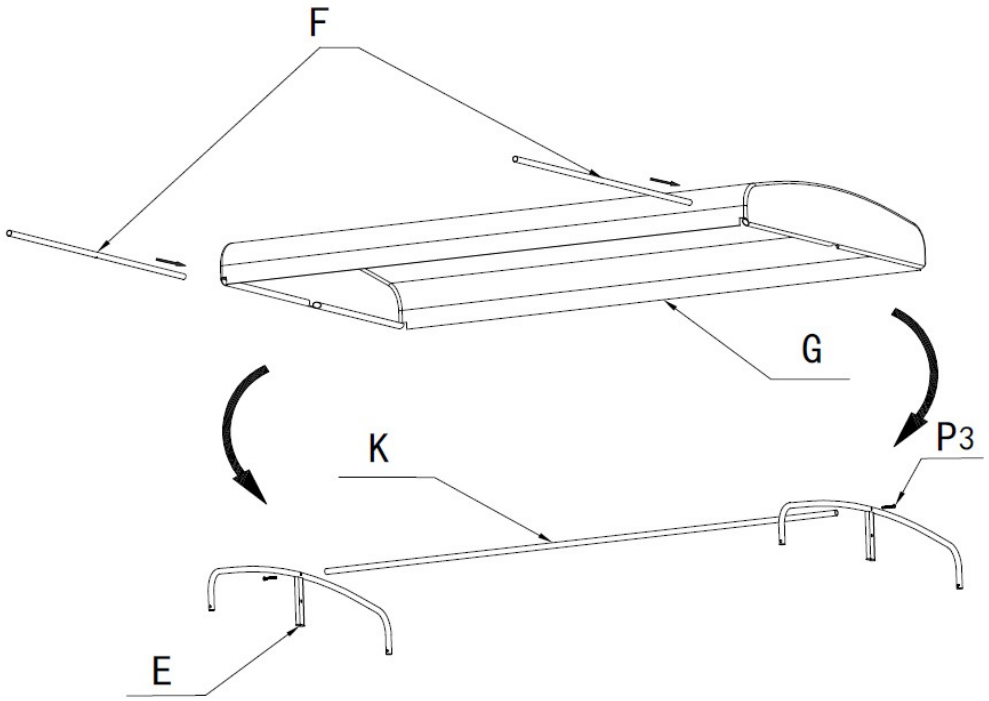

⑧

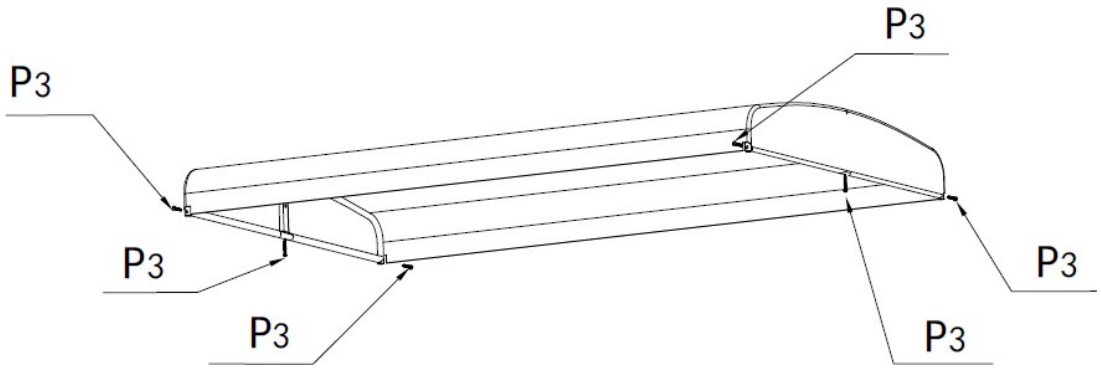

⑨

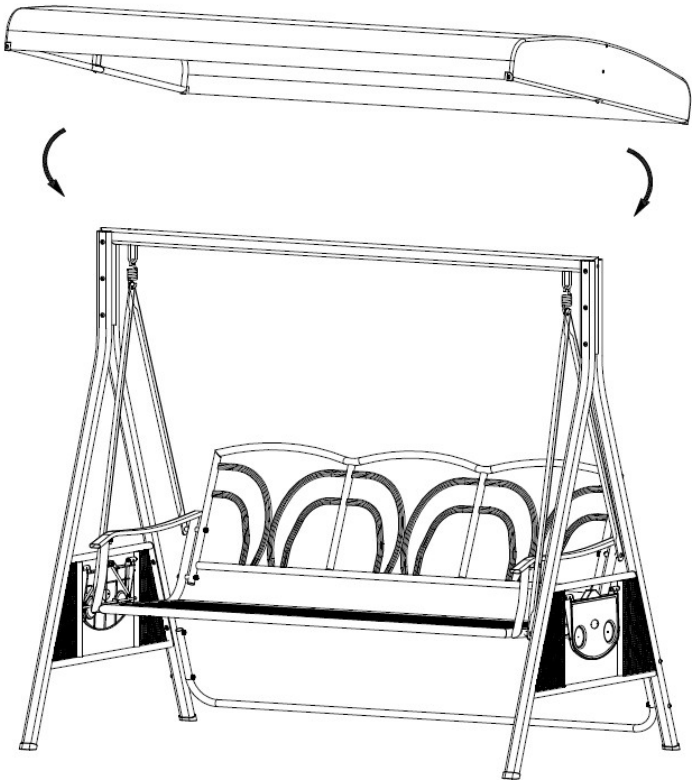

⑩

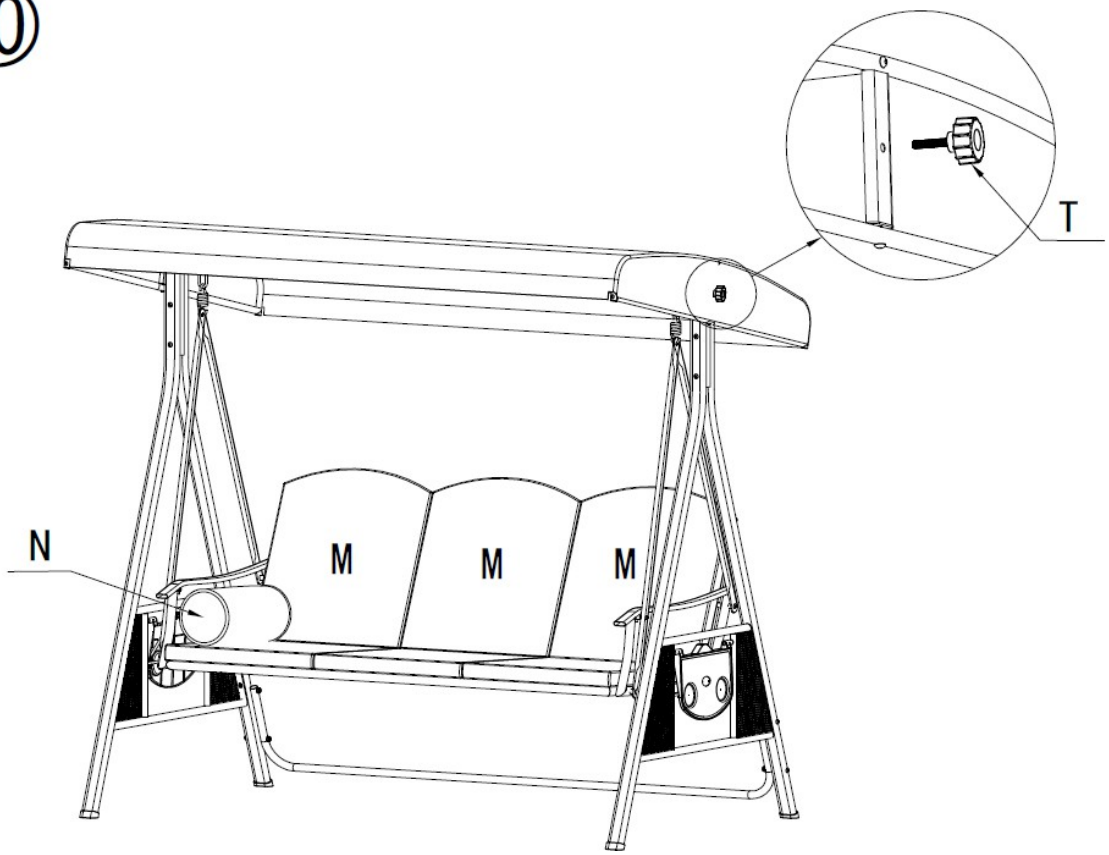

⑪

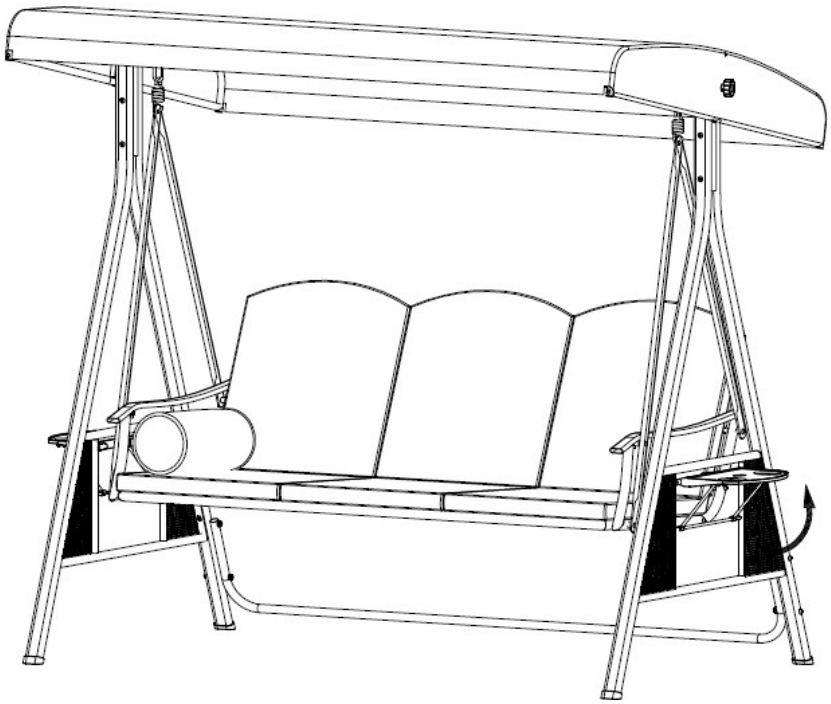

Záruka

Zákonná práva týkající se odpovědnosti za vady a záruky platí od data nákupu.
Společnost Home Deluxe GmbH nenese žádnou odpovědnost za škody vzniklé nedodržením návodu k použití. Reklamace vyplývající z nesprávné montáže nebo používání jsou ze záruky vyloučeny. V případě vad produktu kontaktujte prosím písemně náš zákaznický servis prostřednictvím kontaktního formuláře na naší domovské stránce, uveďte název produktu, sériové číslo a přiložte fotografii typového štítku:

Home Deluxe GmbH
Schanzeweg 2
32312
Lübbecke
Německo
Tel. +49 (0)5743 6181-0
www.home-deluxe-gmbh.de

V případě dalších dotazů je ti k dispozici náš zákaznický servis, který můžeš kontaktovat prostřednictvím kontaktního formuláře.

Model:
Houpací křeslo Hollywood Descanso béžové (číslo výrobku 18191) Houpací křeslo Hollywood Descanso antracitové (číslo výrobku 18190)